GRUPPE 4 Section	GE-WICHT Weight ≈ kg	WIRKS. FLÄCHE Effect. Area Q [cm²]	BALG-GRÖSSE Size DN inch	mm	PN BALG Bellows bar	FLANSCHE 1) ABMESSUNGEN [mm] Flanges 1) Measurements [mm] D	k	n x l	BAU-LÄNGE Length [mm] BL	BESTELL-1) NUMMER Part 1) Number Type
	1,9	15	1"	25	16	115	85	4 x 14	130	ROTEX 25.16 2)
	3,4	15	1¼"	32	16	140	100	4 x 18	130	ROTEX 32.16
	3,6								160	ROTEX 32x160.16
	4,0	20	1½"	40	16	150	110	4 x 18	130	ROTEX 40.16
	4,2								160	ROTEX 40x160.16
	4,6	30	2"	50	16	165	125	4 x 18	130	ROTEX 50.16
	4,8								160	ROTEX 50x160.16
	5,3	50	2½"	65	16	185	145	4 x 18	130	ROTEX 65.16
	5,5								160	ROTEX 65x160.16
	6,9	85	3"	80	16	200	160	8 x 18	130	ROTEX 80.16
	7,0								150	ROTEX 80x150.16
	7,1								160	ROTEX 80x160.16
	8,0	125	4"	100	16	220	180	8 x 18	130	ROTEX 100.16
	8,1								150	ROTEX 100x150.16
	8,2								160	ROTEX 100x160.16
	9,8	185	5"	125	16	250	210	8 x 18	130	ROTEX 125.16
	9,9								150	ROTEX 125x150.16
	10,0								160	ROTEX 125x160.16
	12,3	250	6"	150	16	285	240	8 x 22	130	ROTEX 150.16
	12,4								150	ROTEX 150x150.16
	12,5								160	ROTEX 150x160.16
	16,5	400	8"	200	16	340	295	8 x 22	130	ROTEX 200.10
	16,6								150	ROTEX 200x150.10
	16,7								160	ROTEX 200x160.10
	16,8								175	ROTEX 200x175.10
	21,6	600	10"	250	16	395	350	12 x 22	130	ROTEX 250.10
	21,9								175	ROTEX 250x175.10
	22,1				10				200	ROTEX 250x200.10
	29,3	800	12"	300	16	445	400	12 x 22	130	ROTEX 300.10
	29,7				10				200	ROTEX 300x200.10
	43,0	1000	14"	350	16	505	460	16 x 22	200	ROTEX 350.10
	46,0	1375	16"	400		565	515	16 x 26	200	ROTEX 400.10
	50,0	1780	18"	450	10	615	565	20 x 26	200	ROTEX 450.10
	53,0								250	ROTEX 450x250.10
	57,0	2185	20"	500		670	620	20 x 26	200	ROTEX 500.10
	70,0	3080	24"	600		780	725	20 x 30	200	ROTEX 600.10
	117,0	4800	28"	700		895	840	24 x 30	260	ROTEX 700.10
	129,5	5440	32"	800		1015	950	24 x 33	250	ROTEX 800.10
	184,0	7100	36"	900		1115	1050	28 x 33	300	ROTEX 900.10
	245,0	8700	40"	1000		1230	1160	28 x 36	300	ROTEX 1000.10

Einsatzbereich: Sicherheitskompensator vom TÜV nach DIN 4809 geprüft für Heizungsanlagen, mit Absicherungstemperatur bis +110 °C bei 6 bar. Zur Geräuschdämmung, zum Ausgleich von axialen, lateralen und angularen Bewegungen. Zulässiger Bewegungsbereich umseitig. Ideal für hohe Beanspruchung z. B. in Blockheizwerken.

PN 10/100°C · PN 6/110°C · ROTEX · DIN 4809 · TÜV geprüft

***Application**: Used as safety compensator in heating installations approved by TUEV acc. to DIN 4809 with temperatures up to +110 °C by 6 bar. For noise reduction, for compensation of axial, lateral and angular movements. For allowable of movement see page overleaf. Ideal for demand usage e. g. in block heating power stations.*

ROTEX-Gummikompensatoren für Dauerbeanspruchung durch heißes Heizungswasser, Kühlwasser u. heiße Luft. DIN-zugelassen bis +100 °C bei 10 bar und bis +110 °C bei 6 bar. Temperaturbereich (medienabhängig) -40 °C bis +130 °C, kurzzeitig bis +150 °C. Elektrisch ableitfähig.

Nicht geeignet für Trinkwasser, Kühlwasser mit ölhaltigen Zusätzen, ölhaltige Kompressorluft sowie Dauereinwirkung von Dampf.

Innen	: EPDM, heißwasserbeständig, nahtlos, abriebfest
Druckträger	: Polymer-Textilcord, heißwasser- und hydrolysefest
Außen	: EPDM, ozonfest, wärmebeständig
Kennzeichnung	: Zwei rote Ringe, ERV DN .., PN .., Herstelldatum
Flansche 1)	: Drehbar, DIN PN 10/16, Stahl, verzinkt

Type ROTEX

***ROTEX** expansion joints for permanent use with hot heating water, cooling water and hot air. Approved according to DIN up to +100 °C by 10 bar and up to +110 °C by 6 bar. Temperature range (depending on medium) -40 °C up to +130 °C, temporarily up to +150 °C. Electrically dissipative.*

***Not suitable** for drinking water, cooling water with oil containing additives, oily compressor air, permanent effect of steam.*

Liner	*: EPDM, hot water resistant, seamless, abrasion resistant*
Reinforcement	*: Polymer textile cord, hot water and hydrolysis proof*
Cover	*: EPDM, ozone proof, heat resistant*
Marking	*: Two red bands, ERV DN .., PN .., production date*
Flanges 1)	*: Swivelling, DIN PN 10/16, carbon steel, zinc-plated*

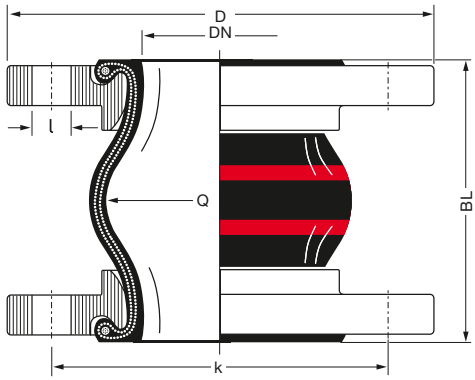

1) Bestellbeispiele. Andere Flanschnormen und -werkstoffe siehe Katalogseiten 461 – 464.

2) Für Gummikompensatoren DN 25 werden Bälge DN 32 verwendet.

1) Examples. Other flange standards and materials see catalogue pages 461 – 464.

2) For rubber expansion joints DN 25 bellows DN 32 are used.

TECHNISCHE ÄNDERUNGEN VORBEHALTEN · NACHDRUCK UND KOPIEN NUR MIT UNSEREM EINVERSTÄNDNIS · *Specifications subject to change without notice · Copyright ELAFLEX HIBY*

Produktkonfigurator für ERV-Gummikompensatoren:
ervkonfigurator.elaflex.de

Product configurator for ERV Rubber Expansion Joints:
ervconfigurator.elaflex.de

Bewegungsbereich Type ROTEX · *Range of Movement Type ROTEX*

ROTEX				Zulässiger statischer Bewegungsbereich im Betriebszustand *) bei Einsatz von Flanschen mit Stützkragen bis +70 °C *Allowable static range of movement in service with usage of collar flanges up to +70 °C *)*			
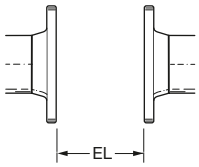				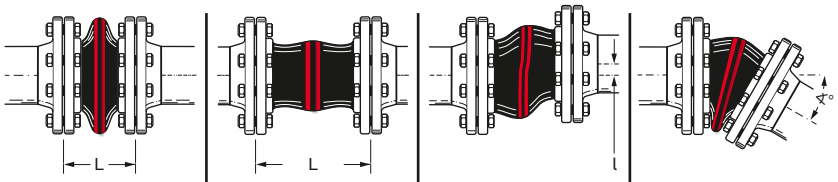			
Baulänge *Length* **BL** [mm]	Balggröße *Bellows Size* **DN** [mm]	Einbaulänge *Installation Length* **EL** min. [mm]	**EL** max. [mm]	axial **L** min. [mm]	**L** max. [mm]	lateral l [mm]	angular ∢
130	25 – 80	120	135	100	150	±30	±30
	100 – 150	120	135	100	150	±30	±20
	200	115	140	105	160	±25	±10
	250 – 300	125	140	115	160	±25	± 5
150	80 – 200	140	160	120	170	±30	±15
160	32 – 200	150	170	130	185	±25	±15
175	200 – 250	165	185	145	205	±30	±10
200	250 – 300	190	210	170	225	±25	±10
	350 – 600	190	210	160	225	±25	± 8
250	450	240	260	210	280	±25	±10
	800	240	260	210	280	±25	± 5
260	700	250	270	220	290	±25	± 5
300	900 – 1000	290	310	260	335	±30	± 5

*) **Achtung**: Werte sind nicht für kombinierte Bewegungen gültig. Entsprechende Berechnung s. S. 475. Bitte fragen Sie unseren Verkauf.

*) ***Please note**: Data not valid for combined movements. For calculation hints see page 475. Please contact our sales team.*

Zulässiger Unterdruck [mbar] · *Permissable Vacuum [mbar]*

DN	32	40	50	65	80	100	125	150	200	250	300	350	400	450	500	600	700	800	900	1000
ohne / *without* VSD / VSR	max.	max.	max.	-700	-600	-400	-300	-300	-300	-200	-100									
mit / *with* VSD / TAS			max.	max.	max.	max.	max.	max.	-600	-400	-200									
mit / *with* VSR							max.	max.	max.	max.	max.	max.	max.	-700	-700	-700				
mit / *with* VSRV														max.	max.	max.	max.	-700	-700	-700

Daten gemessen mit neuen Kompensatoren in Standardbaulängen bei Raumtemperatur mit nicht quellenden Medien. Für quellende Medien ist ein Sicherheitsfaktor zu berücksichtigen. Ein gestauchter Einbau verbessert die in der Tabelle genannte Vakuumfestigkeit. Die maximale zulässige Streckung (L max.) führt zu einer um bis zu 50 % geringeren Vakuumfestigkeit. Für diesen Fall empfehlen wir die Verwendung von Vakuum-Stützdrahtspiralen oder Vakuum-Stützringen (s. Katalogs. 468).

Zusammenhänge von Überdruck, Bewegungsbereich und Temperatur entnehmen Sie bitte der Tabelle auf Katalogseite 404.

Data measured at room temperature with new expansion joints in standard length and non swelling media. For swelling media use a safety factor. A compressed installation improves the vacuum resistance listed in the table above. The maxium permittable elongation (L max.) reduces the vaccum resistance by 50 %. For this case we recommend to use vacuum support spirals or vaccum support rings (see catalogue page 468).

Dependencies of overpressure, range of movement and temperature please see table on catalogue page 404.

Zulassungen · *Approvals*

Diese Zertifikate für Type **ROTEX** können Sie herunterladen unter elaflex.de/zertifikate

*These certificates for type **ROTEX** can be downloaded from elaflex.de/en/certificates*

Übersicht aller Zertifikate auf unserer Katalogseite 472 / Overview of all certificates on catalogue page 472