TECHNISCHE ÄNDERUNGEN VORBEHALTEN · NACHDRUCK UND KOPIEN NUR MIT UNSEREM EINVERSTÄNDNIS · *Specifications subject to change without notice · Copyright ELAFLEX*

GRUPPE 3 *Section*	GE-WICHT *Weight Approx.* ≈ kg	AB-MESSUNGEN *Dimensions* ≈ mm DN	d	WERKSTOFFE *Materials* Gehäuse *Body*	Dichtungen *Seals*	GE-WINDE *Thread Size* IG	BESTELL-NUMMER *Part Number* Type
	0,24	50	69,7	Pressmessing — *hot stamped brass*	GD = PU KD = NBR — *GD = PU KD = NBR* — **BIT**: für Bitumen bis 200°C und heiße Öle GD = THERMOPAC (HBD) KD = Vamac® — ***BIT**: for bitumen up to 200° C and hot oils*	G 2	TWK 50
	0,24	50	69,7			G 2	TWK 50 BIT
	0,31	50	69,7			G 1½ AG	TWK 50 - 1½ AG *)
	0,33	50	69,7			G 2 AG	TWK 50 - 2 AG *)
	0,55	80	101			G 3	TWK 80
	0,55	80	101			G 3	TWK - 80 BIT
	1,38	80	101			G 3 AG	TWK 80 - 3 AG *)
	0,91	100	127			G 4	TWK 100
	0,91	100	127			G 4	TWK 100 BIT
	0,20	80	101	Pressaluminium — *hot stamped alu*	GD = PU KD = NBR	G 3	TWK 80 Al
	0,31	50	69,7	Edelstahl 1.4408 — *stainless steel AISI 316*	KD = Hypalon® (CSM)	G 2 AG	TWK 50 - 2 AG SS *)
	0,21	50	69,7		GD = PTFE KD = Hypalon® (CSM)	G 2	TWK 50 SS
	0,50	80	101			G 3	TWK 80 SS
	0,85	100	127			G 4	TWK 100 SS **)
	0,22	50	69,7	wie Type **SS**, zusätzlich Teflon® PFA-Beschichtung der flüssigkeitsbenetzten Teile — *like type **SS**, additional Teflon® PFA coating for parts in contact with liquid*		G 2	TWK 50 SSE
	0,51	80	101			G 3	TWK 80 SSE
	0,86	100	127			G 4	TWK 100 SSE
	0,49	50	70	Pressmessing — *hot stamped brass*		–	TWM 50
	0,49	50	70				TWM 50 - 45°
	1,00	80	102				TWM 80
	1,00	80	102				TWM 80 - 32°
	1,65	100	128				TWM 100
	0,39	80	102	Pressaluminium — *hot stamped aluminium*			TWM 80 Al
	0,45	50	70	Edelstahl 1.4408 — *stainless steel AISI 316*			TWM 50 SS
	0,88	80	102				TWM 80 SS
	0,88	80	102				TWM 80 SS - 90°
	1,39	100	128				TWM 100 SS **)
	0,48	50	70				(TWM - A 50 SS)
	0,91	80	102				TWM - A 80 SS
	1,42	100	128				TWM - A 100 SS **)

) Wegen der schwierigen Montage des Arretierringes wird empfohlen, in der Größe DN 100 nur komplette Mutterkupplungen Type **MK 100 (siehe Seite 313) zu bestellen.
—
*It is recommended to order only complete female couplings **MK 100** (see page 313) because of the difficult assembly of the arresting ring.*

ELAFLEX

Dichtring (Kronenstück) für TW-Kupplung '**MK**' n. EN 14420-6 mit Innengewinde (G = Gewinde nach EN ISO 228), mit einliegender Gewindedichtung (GD) u. Kupplungsdichtung (KD). Max. Betriebsdruck 16 bar.
—
*Crown piece for TW coupling '**MK**' to EN 14420-6 with female pipe thread (G = according to EN ISO 228 / BSP parallel), with captive thread seal (GD) and coupling seal (KD). Max. working pressure 16 bar.*

Type TWK

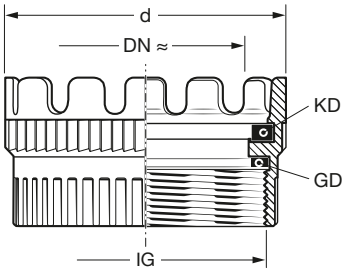

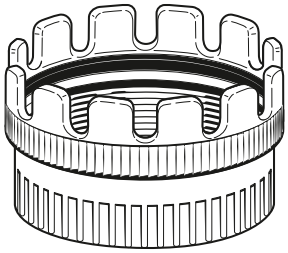

mit Werkstoff-Kennzeichnung
—
with material marking

*) AG = mit Außengewinde nach EN ISO 228; ohne GD
AG = with male thread to EN ISO 228; without GD

Spannring mit Hebel für TW-Kupplung '**MK**' nach EN 14420-6, mit Verdrehsicherung aus Edelstahl. Max. Betriebsdruck 16 bar.
—
*Coupling nut with lever for TW coupling '**MK**' to EN 14420-6, with coupling lock of stainless steel. Max. working pressure 16 bar.*

Type TWM

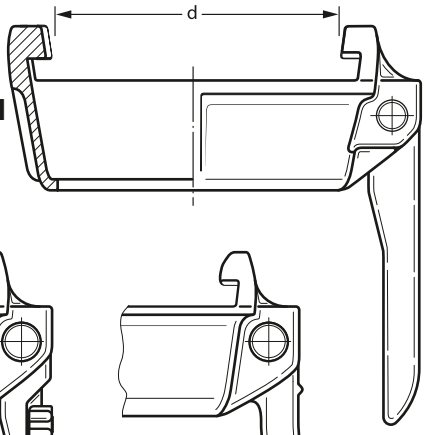

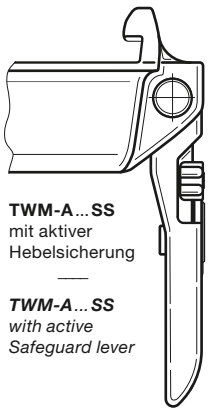

TWM-A...SS mit aktiver Hebelsicherung
—
***TWM-A...SS** with active Safeguard lever*

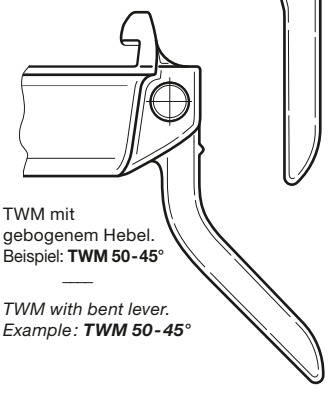

TWM mit gebogenem Hebel. Beispiel: **TWM 50-45°**
—
*TWM with bent lever. Example: **TWM 50-45°***