PAM-S 20 NEW!

POMPA A MANO CON VOLANTINO DI SCARICO
HAND PUMP WITH LOWERING VALVE

NON PREDISPOSTA PER SERBATOIO
NOT SUITABLE FOR OIL TANK

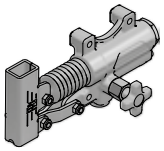

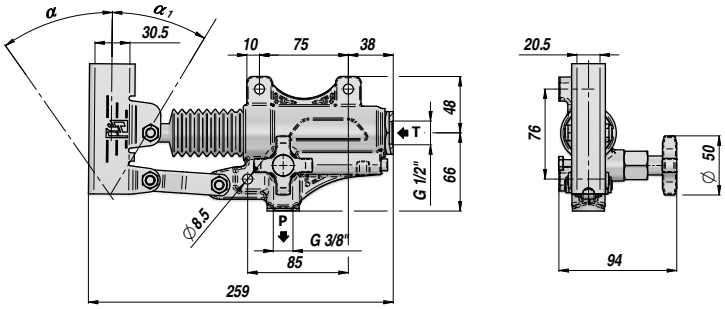

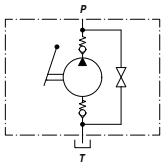

Codice *Code*	Tipo *Type*	cm3/ciclo *cm3/cycle*	P MAX bar	α	α_1	Temperatura d'esercizio *Working Temperature*	kg
PAM0142001	PAM-S 20	20	350	38°	25°	-20°C +80°C	2,83

Funzionamento D.E. per cilindro S.E. - *Double-stroke for a S.A. cylinder*

A RICHIESTA - *ON REQUEST:*

PAMX-S = POMPA CON SUPPORTO PER LEVA TONDA - *HAND PUMP WITH ROUND LEVER HOLDER*

FPM = GUARNIZIONI IN VITON - *VITON SEALS*

VMQ = GUARNIZIONI IN SILICONE - *FLUORINE-SILICONE SEALS*

LEVE - *LEVERS*

Codice *Code*	Dimensioni *Sizes*	TYPE	kg
* **PAM0290000**	20 x 30 x 600	**1**	0,71
PAM0290900	20 x 30 x 900	**1**	1,41
PAM0291000	20 x 30 x 1000	**1**	1,55
PM00290100	Ø27 x 600 (PAMX)	**2**	0,91

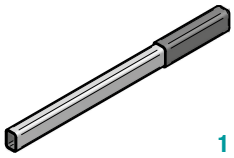
1

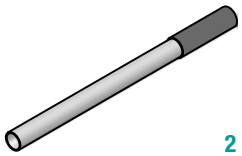
2

* LEVA STANDARD - *STANDARD HAND LEVER*

KIT RICAMBI - *SPARE PARTS*
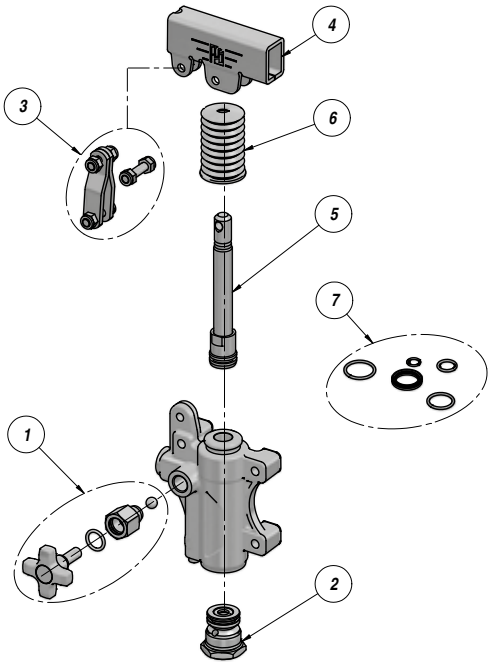
Codice *Code*	Descrizione *Description*	N°
PAMJVS1245	Kit valvola di scarico *Lowering valve kit*	1
PAMJV02000	Kit aspirazione *Suction valve kit*	2
PAMJB02040	Kit bielle *Conrod kit*	3
PAMJ010002	Supporto leva *Hand lever holder*	4
PAMJPS2025	Kit pistone+stelo *Rod Piston assembled kit*	5
PAMJ020015	Soffietto *Bellow*	6
PAMGT00020	Kit guarnizioni standard *Standard seal kits*	7