GRUPPE 4 Section	GE-WICHT Weight ≈ kg	WIRKS. FLÄCHE Effect. Area Q [cm²]	BALG-GRÖSSE Size DN inch	BALG-GRÖSSE Size DN mm	PN BALG Bellows bar	FLANSCHE 1) ABMESSUNGEN [mm] Flanges 1) Measurements [mm] D	k	n x l	BAU-LÄNGE Length [mm] BL	BESTELL-1) NUMMER Part 1) Number Type
	1,9	15	1"	25		115	85	4 x 14	130	ERV-G 25.16 2)
	3,4	15	1¼"	32		140	100		130	ERV-G 32.16
	3,6								160	ERV-G 32x160.16
	4,0	20	1½"	40		150	110		130	ERV-G 40.16
	4,2								160	ERV-G 40x160.16
	4,6	30	2"	50		165	125	4 x 18	130	ERV-G 50.16
	4,7								150	ERV-G 50x150.16
	4,8								160	ERV-G 50x160.16
	5,3	50	2½"	65		185	145		130	ERV-G 65.16
	5,4								150	ERV-G 65x150.16
	5,5								160	ERV-G 65x160.16
	6,9	85	3"	80		200	160		130	ERV-G 80.16
	7,0								150	ERV-G 80x150.16
	7,1				16				160	ERV-G 80x160.16
	8,0	125	4"	100		220	180	8 x 18	130	ERV-G 100.16
	8,1								150	ERV-G 100x150.16
	8,2								160	ERV-G 100x160.16
	9,9	185	5"	125		250	210		130	ERV-G 125.16
	10,1								150	ERV-G 125x150.16
	10,2								160	ERV-G 125x160.16
	12,3	250	6"	150		285	240		130	ERV-G 150.16
	12,4								150	ERV-G 150x150.16
	12,5								160	ERV-G 150x160.16
	16,5	400	8"	200		340	295	8 x 22	130	ERV-G 200.10
	16,6								150	ERV-G 200x150.10
	16,7								160	ERV-G 200x160.10
	16,8								175	ERV-G 200x175.10
	21,6	600	10"	250	16	395	350	12 x 22	130	ERV-G 250.10
	21,9								175	ERV-G 250x175.10
	22,1				10				200	ERV-G 250x200.10
	29,3	800	12"	300	16	445	400	12 x 22	130	ERV-G 300.10
	29,8				10				200	ERV-G 300x200.10
	43,0	1000	14"	350	16	505	460	16 x 22	200	ERV-G 350.10
	46,0	1375	16"	400	16	565	515	16 x 26	200	ERV-G 400.10
	50,0	1780	18"	450	10	615	565	20 x 26	200	ERV-G 450.10
	53,0								250	ERV-G 450x250.10
	57,0	2185	20"	500		670	620	20 x 26	200	ERV-G 500.10
	70,0	3080	24"	600		780	725	20 x 30	200	ERV-G 600.10
	117,0	4800	28"	700		895	840	24 x 30	260	ERV-G 700.10
	129,5	5440	32"	800	10	1015	950	24 x 33	250	ERV-G 800.10
	184,0	7100	36"	900		1115	1050	28 x 33	300	ERV-G 900.10
	245,0	8700	40"	1000		1230	1160	28 x 36		ERV-G 1000.10

GELBRING-Gummikompensatoren für Mineralölprodukte mit Aromatenanteilen bis 50 %, Kraftstoffe (Ethanolanteile bis 85 %), Flugkraftstoffe, Stadt- und Erdgas mit Ausnahme von Flüssiggas. Temperaturbereich (medienabhängig) -20 °C bis +90 °C, kurzzeitig bis +100 °C. Elektrisch ableitfähig.

Innen : NBR (Nitril), nahtlos, abriebfest
Druckträger : PA-Textilcord
Außen : Chloropren CR
Kennzeichnung : Gelber Ring, ERV DN .., PN .., Herstelldatum
Flansche 1) : Drehbar, DIN PN 10/16, Stahl, verzinkt

Type ERV-G

YELLOW BAND *expansion joints suitable for petroleum based products with aromatic content up to 50 %, fuels (ethanol content up to 85 %), aviation fuels, town gas and natural gas except liquefied petroleum gas. Temperature range (depending on medium) -20 °C up to +90 °C, temporarily up to +100 °C. Electrically dissipative.*

Liner : NBR (nitrile), seamless, abrasion resistant
Reinforcement : PA textile cord
Cover : Chloroprene CR
Marking : Yellow band, ERV DN .., PN .., production date
Flanges 1) : Swivelling, DIN PN 10/16, carbon steel, zinc plated

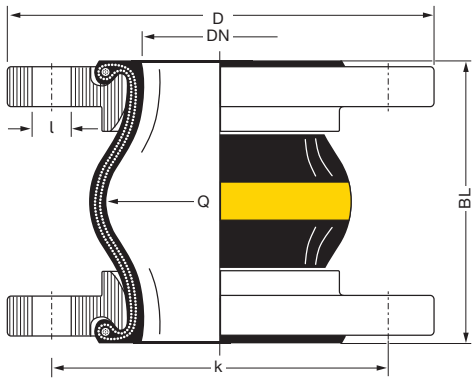

1) Bestellbeispiele. Andere Flanschnormen und -werkstoffe siehe Katalogseiten 461 – 464.
2) Für Gummikompensatoren DN 25 werden Bälge DN 32 verwendet.

1) Examples. Other flange standards and materials see catalogue pages 461 – 464.
2) For rubber expansion joints DN 25 bellows DN 32 are used.

TECHNISCHE ÄNDERUNGEN VORBEHALTEN · NACHDRUCK UND KOPIEN NUR MIT UNSEREM EINVERSTÄNDNIS · *Specifications subject to change without notice · Copyright ELAFLEX HIBY*

Produktkonfigurator für ERV-Gummikompensatoren:
ervkonfigurator.elaflex.de

Product configurator for ERV Rubber Expansion Joints:
ervconfigurator.elaflex.de

Bewegungsbereich Type ERV-G · *Range of Movement Type ERV-G*

ERV-G				Zulässiger statischer Bewegungsbereich im Betriebszustand *) bei Einsatz von Flanschen mit Stützkragen bis +50 °C *Allowable static range of movement in service with usage of collar flanges up to +50 °C *)*			
		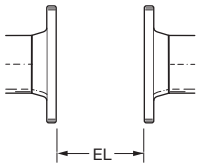		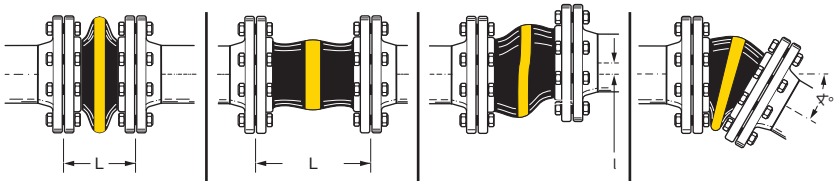			
Baulänge *Length* **BL** [mm]	Balggröße *Bellows Size* **DN** [mm]	Einbaulänge *Installation Length* **EL** min. [mm]	**EL** max. [mm]	axial **L** min. [mm]	**L** max. [mm]	lateral l [mm]	angular ∢
130	25 - 80	120	135	100	150	±30	±30
	100 - 150	120	135	100	150	±30	±20
	200	115	140	105	160	±30	±10
	250 - 300	125	140	120	160	±15	± 5
150	50 - 200	140	160	115	180	±30	±15
160	32 - 200	150	170	130	195	±35	±15
175	200 - 250	165	185	160	210	±10	± 5
200	250 - 300	190	210	160	235	±30	±10
	350 - 600	190	210	160	235	±30	± 8
250	450	240	260	210	285	±35	±10
	800	240	260	210	285	±35	± 5
260	700	250	270	220	290	±30	± 5
300	900 - 1000	290	310	260	340	±40	± 5

*) **Achtung**: Werte sind nicht für kombinierte Bewegungen gültig. Entsprechende Berechnung s. S. 475. Bitte fragen Sie unseren Verkauf.

*) ***Please note**: Data not valid for combined movements. For calculation hints see page 475. Please contact our sales team.*

Zulässiger Unterdruck [mbar] · *Permissable Vacuum [mbar]*

DN	32	40	50	65	80	100	125	150	200	250	300	350	400	450	500	600	700	800	900	1000
ohne / *without* VSD / VSR	max.	max.	max.	-700	-600	-400	-300	-300	-300	-200	-100									
mit / *with* VSD / TAS			max.	max.	max.	max.	max.	max.	-600	-400	-200									
mit / *with* VSR							max.	max.	max.	max.	max.	max.	max.	-700	-700	-700				
mit / *with* VSRV														max.	max.	max.	max.	-700	-700	-700

Daten gemessen mit neuen Kompensatoren in Standardbaulängen bei Raumtemperatur mit nicht quellenden Medien. Für quellende Medien ist ein Sicherheitsfaktor zu berücksichtigen. Ein gestauchter Einbau verbessert die in der Tabelle genannte Vakuumfestigkeit. Die maximale zulässige Streckung (L max.) führt zu einer um bis zu 50 % geringeren Vakuumfestigkeit. Für diesen Fall empfehlen wir die Verwendung von Vakuum-Stützdrahtspiralen oder Vakuum-Stützringen (s. Katalogs. 468).

Zusammenhänge von Überdruck, Bewegungsbereich und Temperatur entnehmen Sie bitte der Tabelle auf Katalogseite 404.

Data measured at room temperature with new expansion joints in standard length and non swelling media. For swelling media use a safety factor. A compressed installation improves the vacuum resistance listed in the table above. The maxium permittable elongation (L max.) reduces the vaccum resistance by 50 %. For this case we recommend to use vacuum support spirals or vaccum support rings (see catalogue page 468).

Dependencies of overpressure, range of movement and temperature please see table on catalogue page 404.

Zulassungen · *Approvals*

Diese Zertifikate für Type **ERV-G** können Sie herunterladen unter elaflex.de/zertifikate

*These certificates for type **ERV-G** can be downloaded from elaflex.de/en/certificates*

Übersicht aller Zertifikate auf unserer Katalogseite 472 / Overview of all certificates on catalogue page 472