| GRUPPE<br>3<br>*Section* | GE-WICHT<br>*Weight Approx.*<br>≈ kg | ABMESSUNGEN ≈ mm<br>*Dimensions ≈ mm*<br>DN | d | D | WERKSTOFFE<br>*Materials* | NENN-DRUCK<br>*PN*<br>bar | GE-WINDE<br>*Thread Size*<br>IG/AG | BESTELL-NUMMER<br>*Part Number*<br>Type |
|---|---|---|---|---|---|---|---|---|
| | 0,41 | 50 | 67 | 77 | Pressmessing<br>—<br>*hot stamped brass* | 16 | – | VB 50 |
| | 0,63 | 80 | 101 | 110 | | | | VB 80 |
| | 1,25 | 100 | 125 | 140 | | | | (VB 100) |
| | 0,14 | 50 | 67 | 77 | Pressaluminium<br>—<br>*hot stamped aluminium* | | | VB 50 Al |
| | 0,27 | 80 | 101 | 110 | | | | VB 80 Al |
| | 0,40 | 100 | 125 | 140 | | | | VB 100 Al |
| | 0,04 | 50 | 67 | 77 | Polyamid (Nylon) glasfaserverstärkt<br>– nicht für Säuren geeignet –<br>—<br>*Polyamide, glass fiber reinforced – not suitable for acids –* | 6 | | VB 50 P |
| | 0,12 | 80 | 101 | 110 | | | | VB 80 P |
| | 0,16 | 100 | 125 | 140 | | 2,5 | | VB 100 P |
| | 0,29 | 50 | 67 | 77 | Edelstahl 1.4408<br>—<br>*stainless steel AISI 316* | 16 | | VB 50 SS |
| | 0,72 | 80 | 101 | 110 | | | | VB 80 SS |
| | 1,15 | 100 | 125 | 140 | | | | VB 100 SS |
| | 0,30 | 50 | 67 | 77 | wie Type **SS**, zusätzlich Teflon® PFA-Beschichtung<br>—<br>*like type **SS**, additionally with Teflon® PFA coating* | | | VB 50 SSE |
| | 0,73 | 80 | 101 | 110 | | | | VB 80 SSE |
| | 1,16 | 100 | 125 | 140 | | | | VB 100 SSE |
| | 0,80 | 80 | 101 | 110 | Edelstahl 1.4408<br>*stainless steel AISI 316* | | | VB 80 ADR SS |
| | 0,50 | 100 | 125 | 140 | Pressaluminium<br>*hot stamped aluminium* | | | VB 100 ADR Al |
| | 0,70 | 50 | 70 | 100 | Pressmessing<br>GD = Polyurethan<br>KD = NBR<br>—<br>*hot stamped brass*<br>*GD = polyurethane*<br>*KD = NBR* | 16 | G 2 | MK 50 |
| | 0,70 | 50 | 70 | 100 | | | G 2 | MK 50 BIT |
| | 0,77 | 50 | 70 | 100 | | | G 2 A | MK 50 – 2" AG |
| | 1,54 | 80 | 102 | 138 | | | G 3 | MK 80 |
| | 1,55 | 80 | 102 | 138 | **BIT**: für Bitumen bis 200°C und heiße Öle<br>GD = THERMOPAC (HBD)<br>KD = VAMAC<br>—<br>***BIT**: for bitumen up to 200°C and hot oils* | | G 3 | MK 80 BIT |
| | 2,73 | 100 | 128 | 171 | | | G 4 | MK 100 |
| | 2,73 | 100 | 128 | 171 | | | G 4 | MK 100 BIT |
| | 0,59 | 80 | 102 | 138 | Pressalu/*hot stamped alu*<br>GD = PU, KD = NBR | | G 3 | MK 80 Al |
| | 0,66 | 50 | 70 | 100 | Edelstahl 1.4408<br>GD = PTFE<br>KD = Hypalon®<br>—<br>*stainless steel AISI 316*<br>GD = PTFE<br>KD = CSM | | G 2 | MK 50 SS |
| | 1,33 | 80 | 102 | 138 | | | G 3 | MK 80 SS |
| | 2,24 | 100 | 128 | 171 | | | G 4 | MK 100 SS |
| | 0,71 | 50 | 70 | 100 | wie **SS**, zusätzlich mit **aktiver Hebelsicherung** (siehe Information 6.06)<br>—<br>*like **SS**, additionally with **Active Safeguard Lever** (see Information 6.06)* | | G 2 | MK-A 50 SS |
| | 1,38 | 80 | 102 | 138 | | | G 3 | MK-A 80 SS |
| | 2,29 | 100 | 128 | 171 | | | G 4 | MK-A 100 SS |
| | 0,63 | 50 | 70 | 100 | wie **SS**, Kronenstück zusätzl. Teflon® **PFA**-Beschichtung wie umseitig abgebildet<br>—<br>*like **SS**, crown piece add. with Teflon® **PFA** coating as shown overleaf* | | G 2 | MK 50 SSE |
| | 1,38 | 80 | 102 | 138 | | | G 3 | MK 80 SSE |
| | 2,40 | 100 | 128 | 171 | | | G 4 | MK 100 SSE |

Kupplungsdichtungen **KD** siehe Seite 316/393. Gewindedichtungen **GD** siehe Seiten 387+389.

—

*Coupling Seals **KD** see page 316/393. Captive Thread Seals see pages 387+389.*

ELAFLEX

TW-Blindstopfen Type **VB** nach DIN EN 14420-6 (DIN 28450) für Mutterkupplungen **MK**. Kette muß extra bestellt werden (siehe Seite 311).

—

*TW dust plugs type **VB** according to EN 14420-6 (DIN 28450) for **MK** couplers. Chain must be ordered separately (see page 311).*

## Type VB

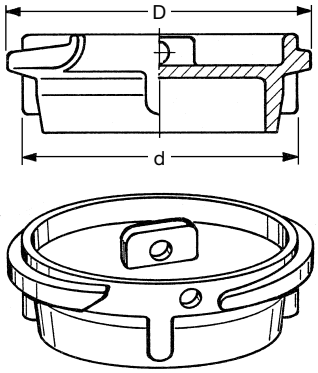


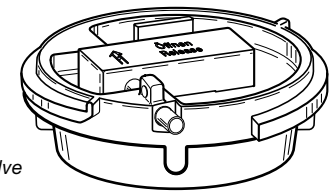

**Type VB ... ADR**
mit Druckentlastung
siehe Information 9.11

—

***Type VB ... ADR***
*with pressure relief valve*
*see Information 9.11*

TW-Mutterkupplungen Type **MK** n. DIN EN 14420-6 (DIN 28450) mit Rohr-Innengewinde nach DIN EN ISO 228, einliegender Gewindedichtung (GD) und Kupplungsdichtung (KD).

—

*TW couplers type **MK** acc. to EN 14420-6 (DIN 28450) with female pipe thread acc. to EN ISO 228 (BSP parallel), with captive thread seal (GD) and coupling seal (KD).*

## Type MK

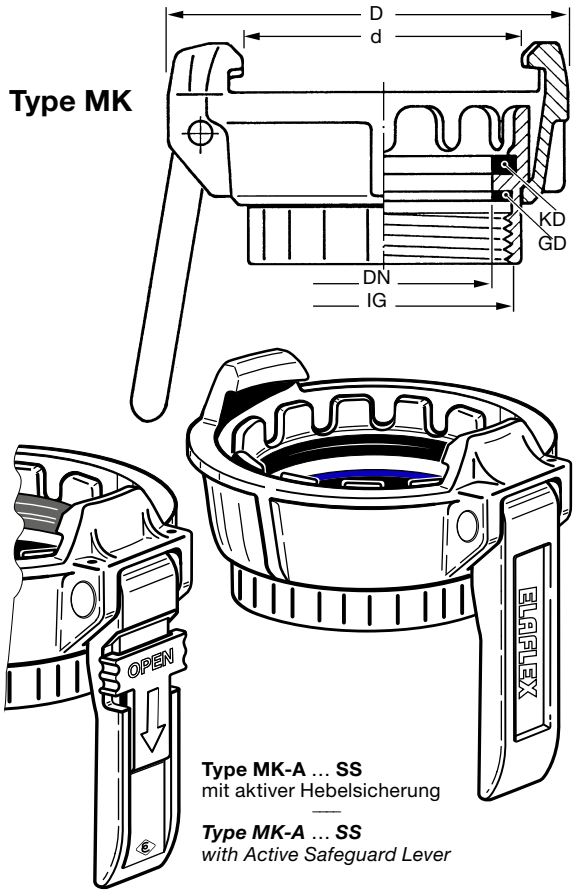


**Type MK-A ... SS**
mit aktiver Hebelsicherung

—

***Type MK-A ... SS***
*with Active Safeguard Lever*

TECHNISCHE ÄNDERUNGEN VORBEHALTEN · NACHDRUCK UND KOPIEN NUR MIT UNSEREM EINVERSTÄNDNIS · *Specifications subject to change without notice · Copyright ELAFLEX*