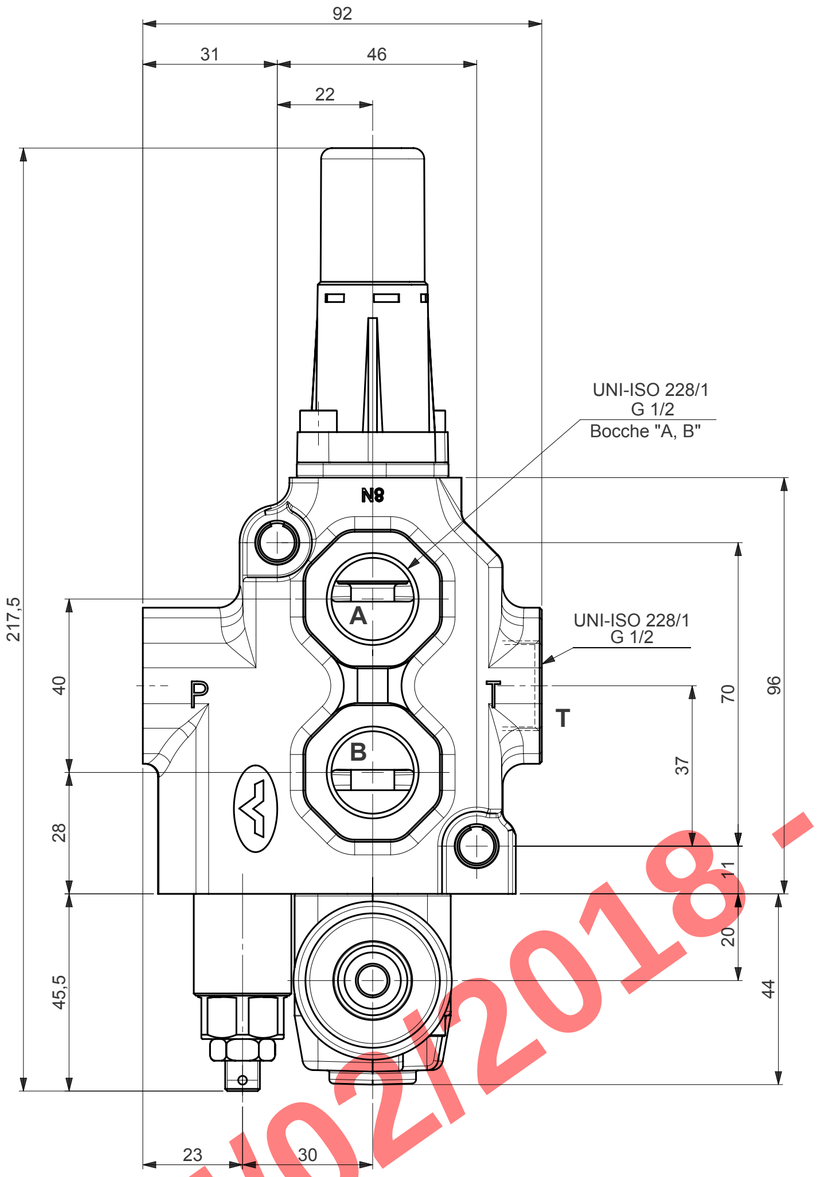

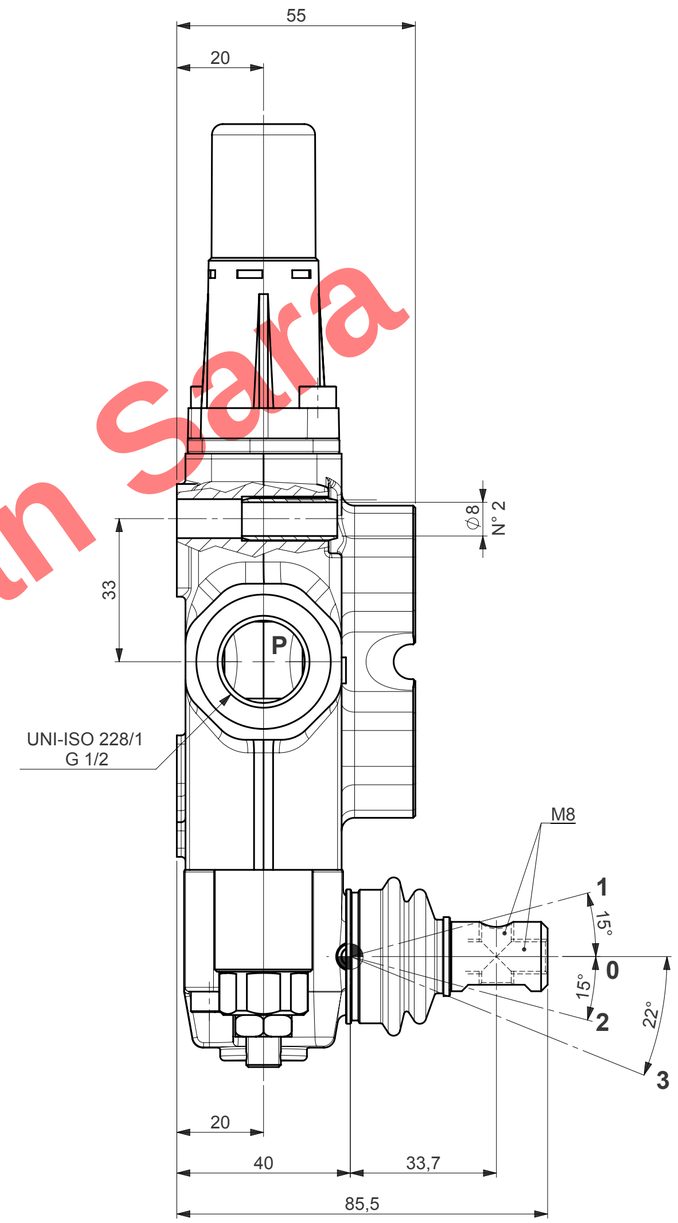

CIRCUITO IDRAULICO

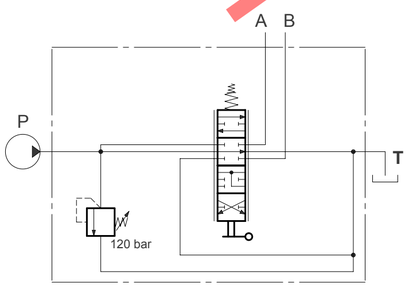

CONDIZIONI DI LAVORO

Portata nominale:	45 l/min
Pressione nominale:	250 bar
Contropressione massima:	25 bar
Fluido:	olio minerale
Viscosità	da 12 a 400 mm^2/s
Temperatura del fluido:	da -20°C a 80°C
Temperatura ambiente:	da -40°c a 60°C
Grado di contaminazione:	19/16 ISO 4406
Fuga interna:	3 cm^3/min

15/02/2018 - Bellan Sara

Descrizione ultima revisione:		Scala 1:1	A2-SW
		Descrizione SD4/1(JG3-120)/8N13FZL-BSP12(PABT)	
walvoil HYDRAULIC CONTROL SYSTEMS	Sostituisce		
	Riferimento tecnico: Cigarini		
http://www.walvoil.com e-mail: info@walvoil.com REGGIO EMILIA - ITALY	Diseg. 04/01/11 AttoliniR	Codice 101100300	I.R. 01
	All rights reserved		